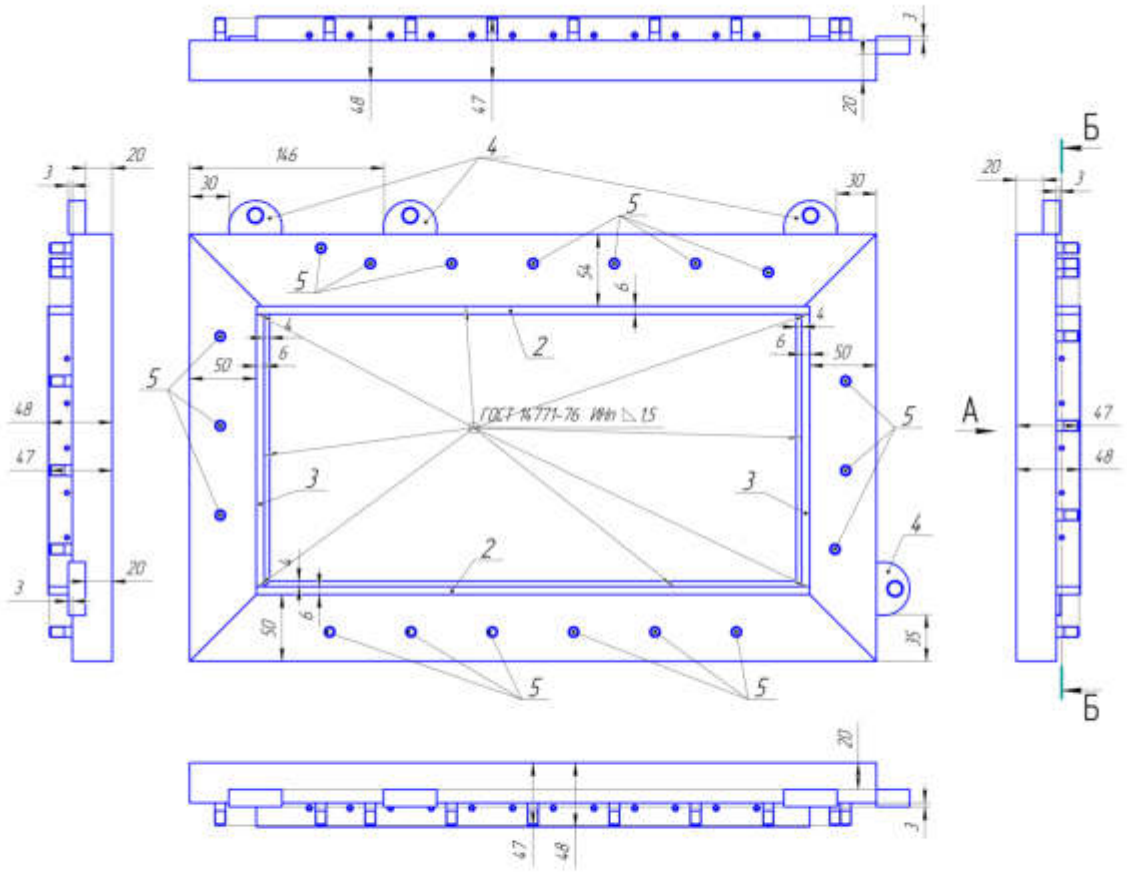

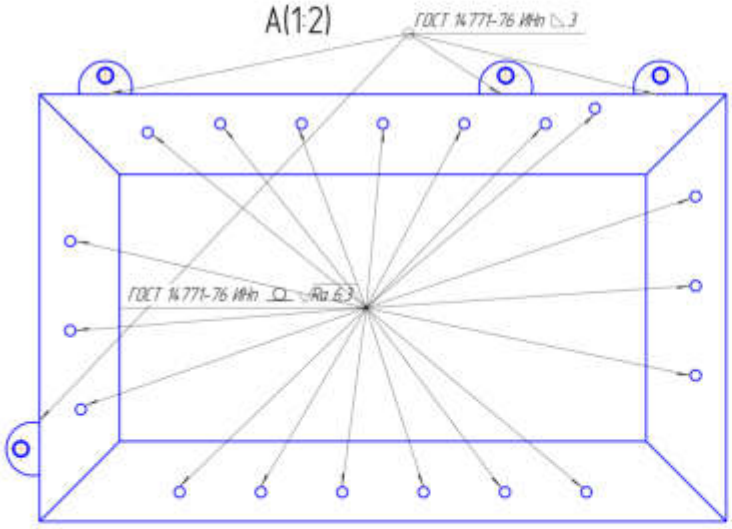

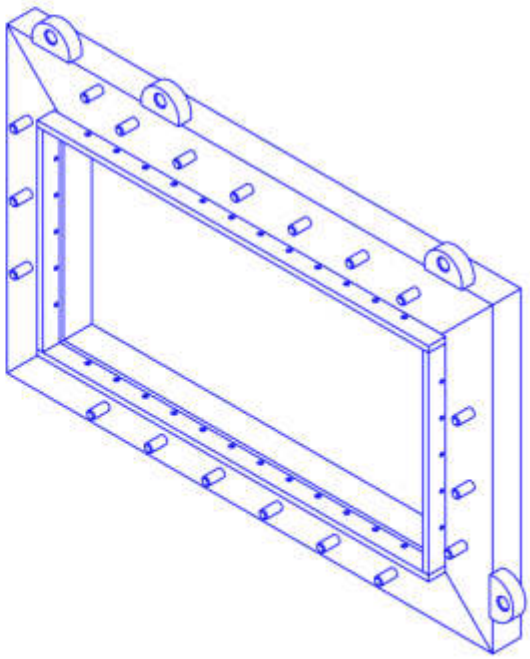

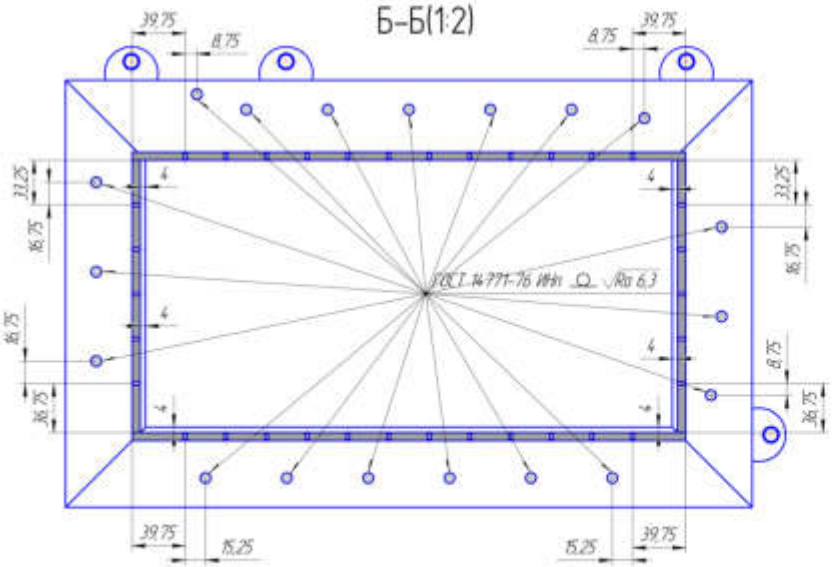

Формат	Зона	Поз.	Обозначение	Наименование	Кол.	Примечание
				Сварочные единицы		
		1	ПиР-13.000 СБ	Отверстие рамка 30	1	
				Детали		
		2	ПиР-053	Планка 1	2	
		3	ПиР-054	Планка 2	2	
		4	ПиР-064	Крепеж 2	4	
		5	ПиР-066	Шпилька М8	19	

Изм.	Лист	№ докум.	Подп.	Дата	ПиР-14.000 СБ			
Разраб.		Комиев А.В.			Сварка рамка 30	Лит.	Масса	Масштаб
Пров.							7,28	1:2
Т.контр.						Лист	Листов 1	
Н.контр.						ПиР-ПАК		
Утв.								

Копировал Формат А7

ПиР-15.000 СБ

Формат	Зона	Поз.	Обозначение	Наименование	Кол.	Примечание
				Сборочные единицы		
		1	ПиР-14.000 СБ	Сварка рамка 30	1	
				Детали		
		2	М8	М8 Самоконтрящая	19	
		3	ПиР-052	Ролик 29	11	
		4	ПиР-061	Ролик 32	5	
		5	ПиР-062	Ролик 16	3	
		6	ПиР-073	Болт М12-40 с отверстием	2	
		7	ПиР-074	Болт М12-45 с отверстием	2	

Изм.	Лист	№ докум.	Подп.	Дата	ПиР-15.000 СБ
Разраб.		Конаев А.В.			Рамка 30
Пров.					Лит. / Масса 8.4 / Масштаб 12
Т.контр.					Лист / Листов 1
Н.контр.					ПиР-ПАК
Утв.					

Копировал Формат А4х3

Перв. примен. | Справ. № | Подп. и дата | Инв. № дубл. | Взам. инв. № | Подп. и дата | Инв. № подл.

ПиР-07.000 СБ

ГОСТ 14771-76 С2 ИНп △3 ○ √Ra 6,3

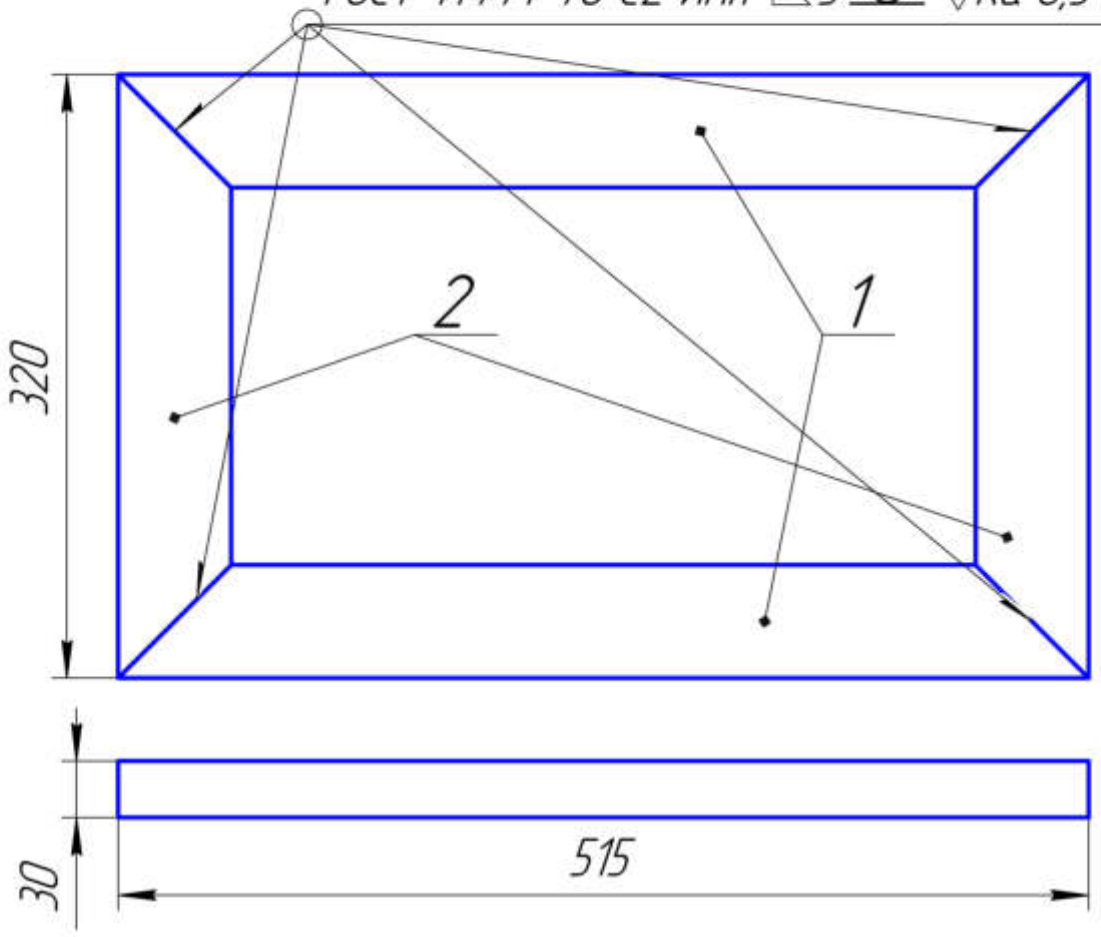

Формат	Зона	Поз.	Обозначение	Наименование	Кол.	Приме-чание
				Детали		
		1	ПиР-048	Труба1	2	
		2	ПиР-050	Труба 2	2	

Изм.	Лист	№ докум.	Подп.	Дата	ПиР-07.000 СБ			
Разраб.		Коняев А.В.			Основание рамка	Лит.	Масса	Масштаб
Пров.							5,64	1:4
Т.контр.						Лист	Листов 1	
Н.контр.						ПиР-ПАК		
Утв.								

Перв. примен. | Справ. № | Подп. и дата | Инв. № дубл. | Взам. инв. № | Подп. и дата | Инв. № подл.

Копировал Формат А4

ПиР-13.000 СБ

Формат	Зона	Поз.	Обозначение	Наименование	Кол.	Примечание
				Сборочные единицы		
		1	ПиР-07.0000 СБ	Основание рамка	1	

ПиР-13.000 СБ

Отверстие рамка 30

Изм.	Лист	№ докум.	Подп.	Дата
Разраб.		Конюхов А.В.		
Пров.				
Т.контр.				
Н.контр.				
Утв.				

Лит.	Масса	Масштаб
	5,59	1:2,5
Лист	Листов 1	

ПиР-ПАК

Копировал

Формат А4х3

ПиР-053

Ra 6,3

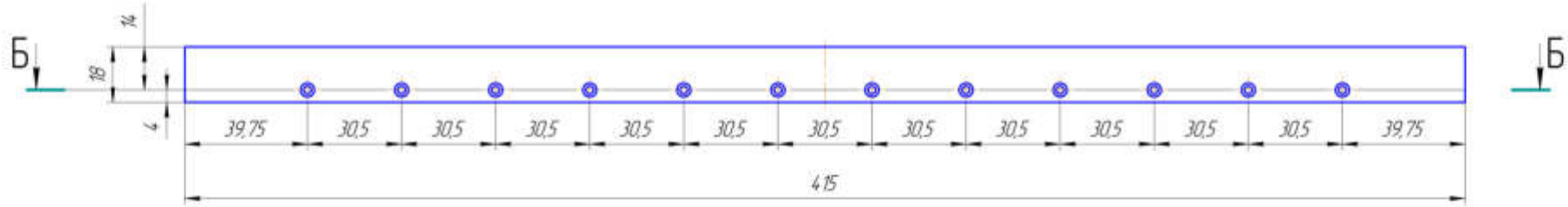

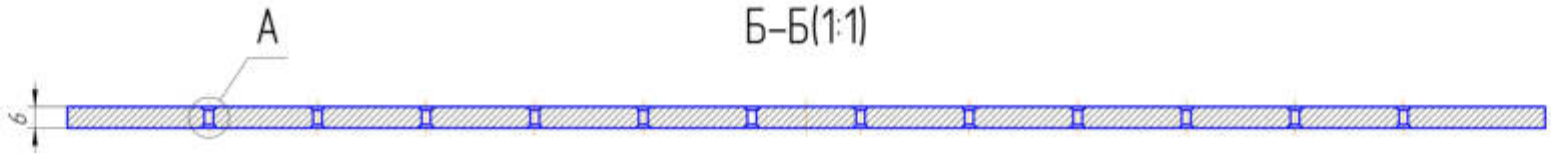

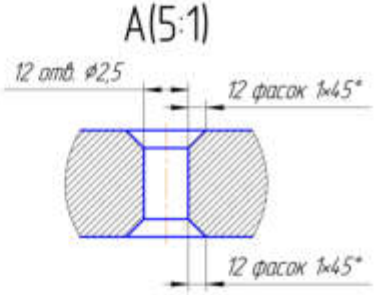

Изм. Лист	№ докум.	Подп.	Дата	ПиР-053	
Разраб.	Кочнев А.В.			Планка 1	Лит. / Масса 0,35 / Масштаб 1:1
Пров.					Лист / Листов 1
Т.контр.				AISI 316	ПиР-ПАК
Н.контр.					
Утв.					

Копировал

Формат А4х3

ПиР-054

Ra 6,3

					ПиР-054		
Изм.	Лист	№ докум.	Подп.	Дата	Планка 2	Лит.	Масса 0,17 / Масштаб 1:1
Разраб.		Коняев А.В.				Лист	Листов 1
Пров.							
Т.контр.							
Н.контр.					AISI 316	ПиР-ПАК	
Утв.							
Копировал						Формат А3	

Перв. примен.

Справ. №

Подп. и дата

Инв. № дубл.

Взам. инв. №

Подп. и дата

Инв. № подл.

ПиР-073

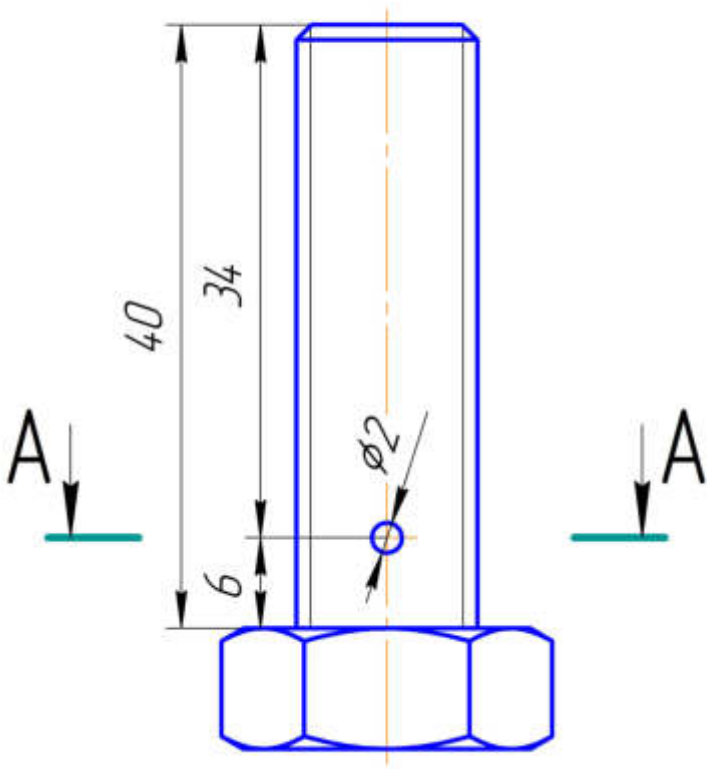

A–A(2:1)

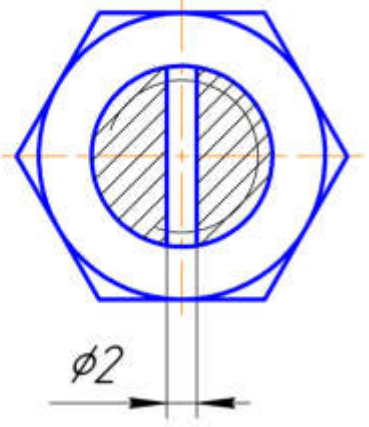

Изм.	Лист	№ докум.	Подп.	Дата
Разраб.		Коняев А.В.		
Пров.				
Т.контр.				
Н.контр.				
Утв.				

ПиР-073

Болт М12-40 с отверстием

Лит.	Масса	Масштаб
	0,05	2:1

Лист | Листов 1

Болт М12-40 AISI 316

ПиР-ПАК

Копировал

Формат А4

Перв. примен.

Справ. №

Подп. и дата

Инв. № дубл.

Взам. инв. №

Подп. и дата

Инв. № подл.

ПиР-074

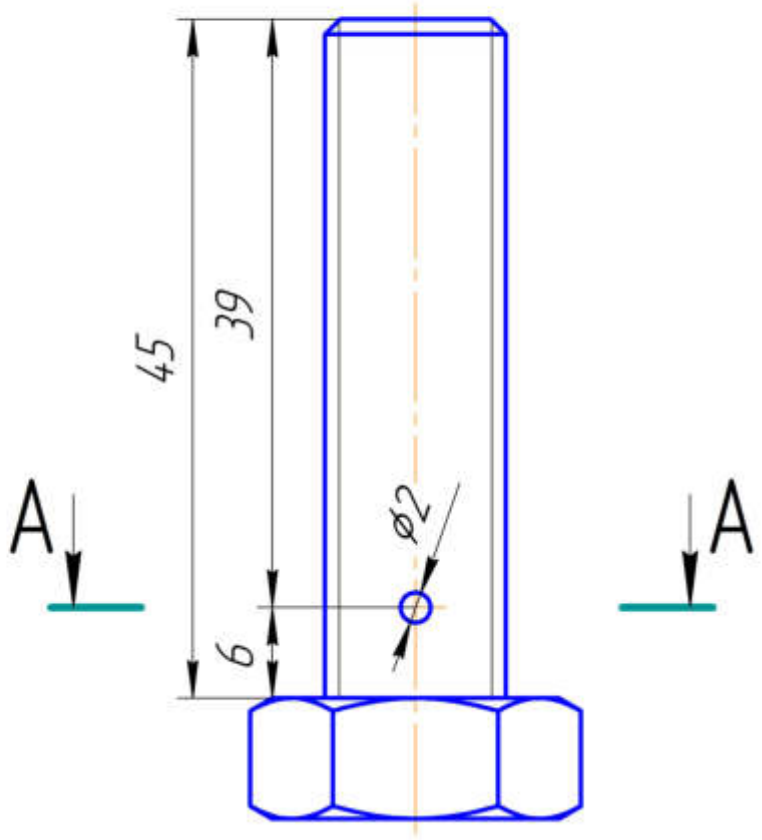

А–А(2:1)

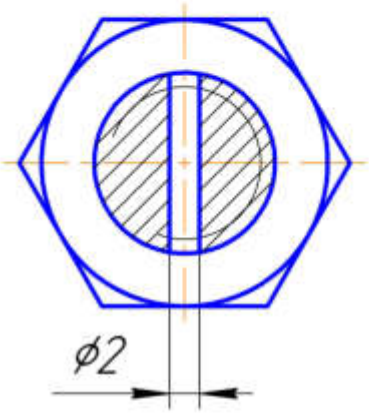

Изм.	Лист	№ докум.	Подп.	Дата
Разраб.		Коняев А.В.		
Пров.				
Т.контр.				
Н.контр.				
Утв.				

ПиР-074

Болт М12-45 с отверстием

Лит.	Масса	Масштаб
	0,06	2:1
Лист	Листов 1	

Болт М12-45 AISI 316

ПиР-ПАК

Копировал

Формат А4

Перв. примен.

Справ. №

Подп. и дата

Инв. № дубл.

Взам. инв. №

Подп. и дата

Инв. № подл.

ПиР-064

Ra 6,3

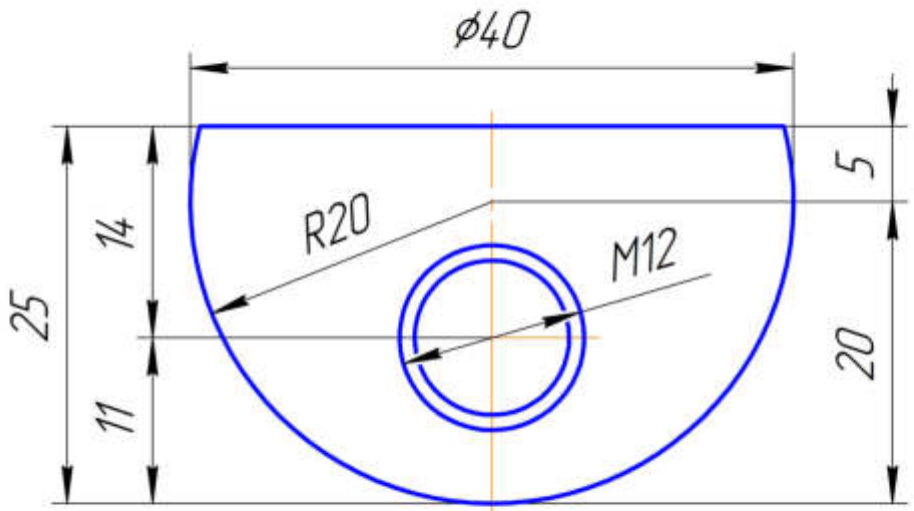

(2:1)

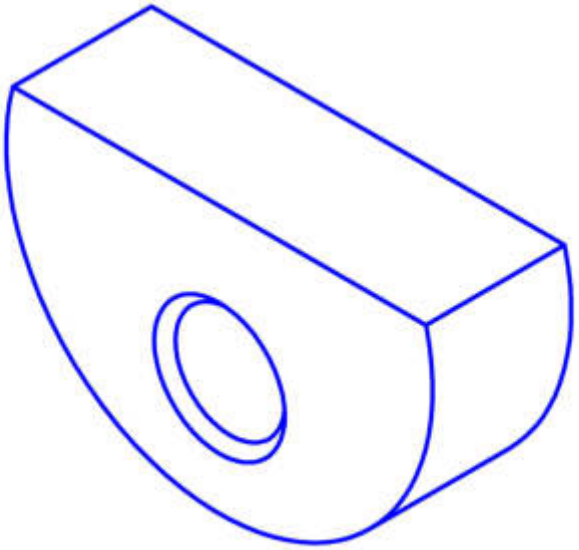

A–A(2:1)

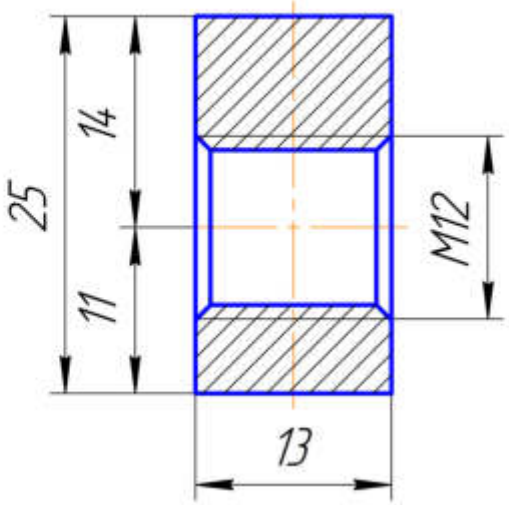

Изм.	Лист	№ докум.	Подп.	Дата	ПиР-064		
Разраб.		Коняев А.В.			Крепеж 2	Лит.	Масса 0,08 / Масштаб 2:1
Пров.						Лист	Листов 1
Т.контр.							
Н.контр.					AISI 316	ПиР-ПАК	
Утв.							

Перв. примен.

Справ. №

Подп. и дата

Инв. № дубл.

Взам. инв. №

Подп. и дата

Инв. № подл.

Копировал

Формат А4

ПиР-079

Ra 6,3

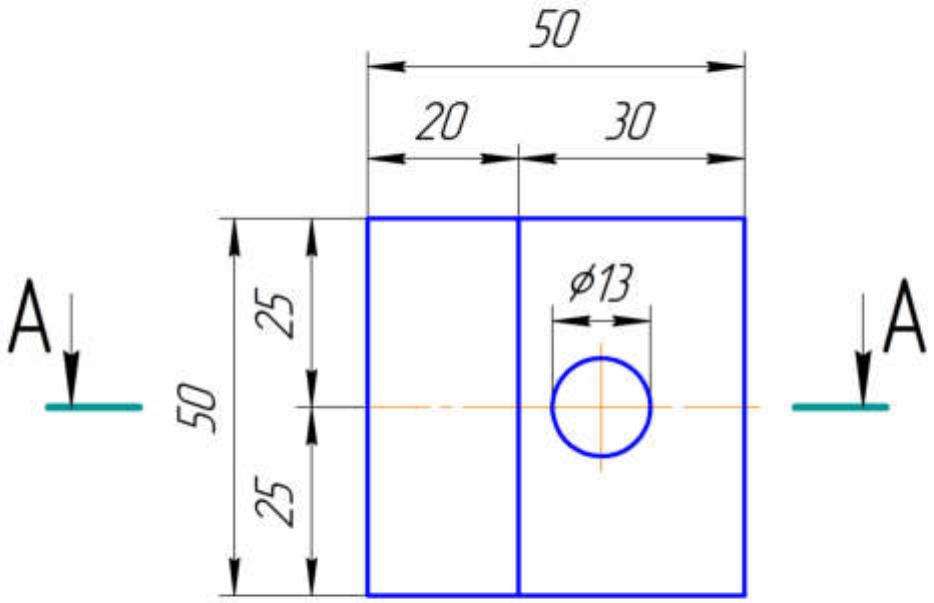

А–А(1:1)

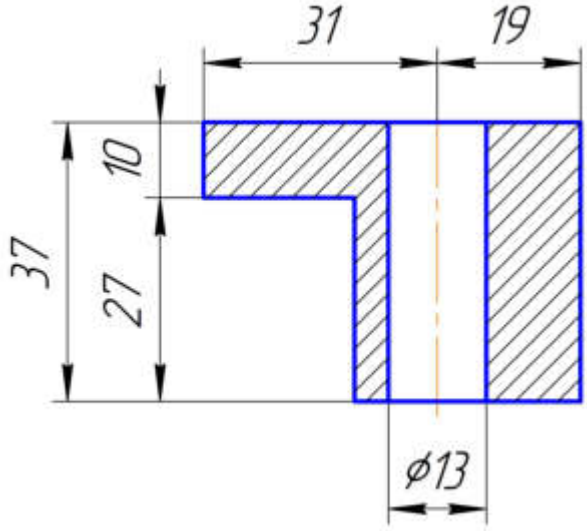

Перв. примен.

Справ. №

Подп. и дата

Инв. № дубл.

Взам. инв. №

Подп. и дата

Инв. № подл.

Изм.	Лист	№ докум.	Подп.	Дата
Разраб.		Коняев А.В.		
Пров.				
Т.контр.				
Н.контр.				
Утв.				

ПиР-079

Крепление

Лит.	Масса	Масштаб
	0,47	1:1
Лист	Листов 1	

AISI 316

ПиР-ПАК

Копировал

Формат А4

ПиР-080

Ra 6,3

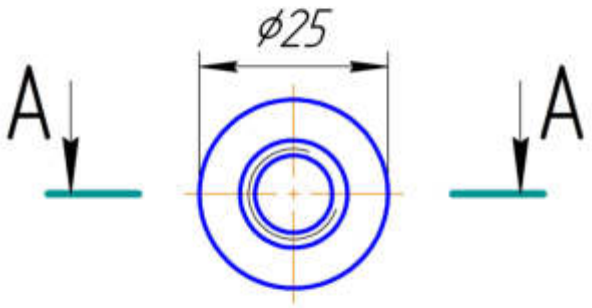

A–A(1:1)

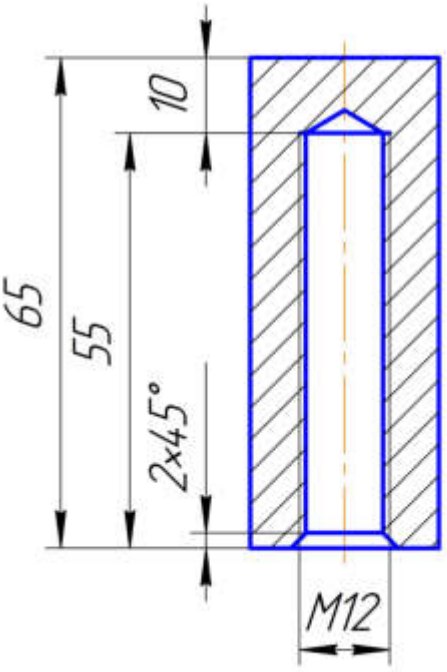

Перв. примен.

Справ. №

Подп. и дата

Инв. № дубл.

Взам. инв. №

Подп. и дата

Инв. № подл.

Изм.	Лист	№ докум.	Подп.	Дата
Разраб.		Коняев А.В.		
Пров.				
Т.контр.				
Н.контр.				
Утв.				

ПиР-080

Резьба

Лит.	Масса	Масштаб
	0,21	1:1

Лист | Листов 1

AISI 316

ПиР-ПАК

Копировал

Формат А4

ПиР-062

А–А(5:1)

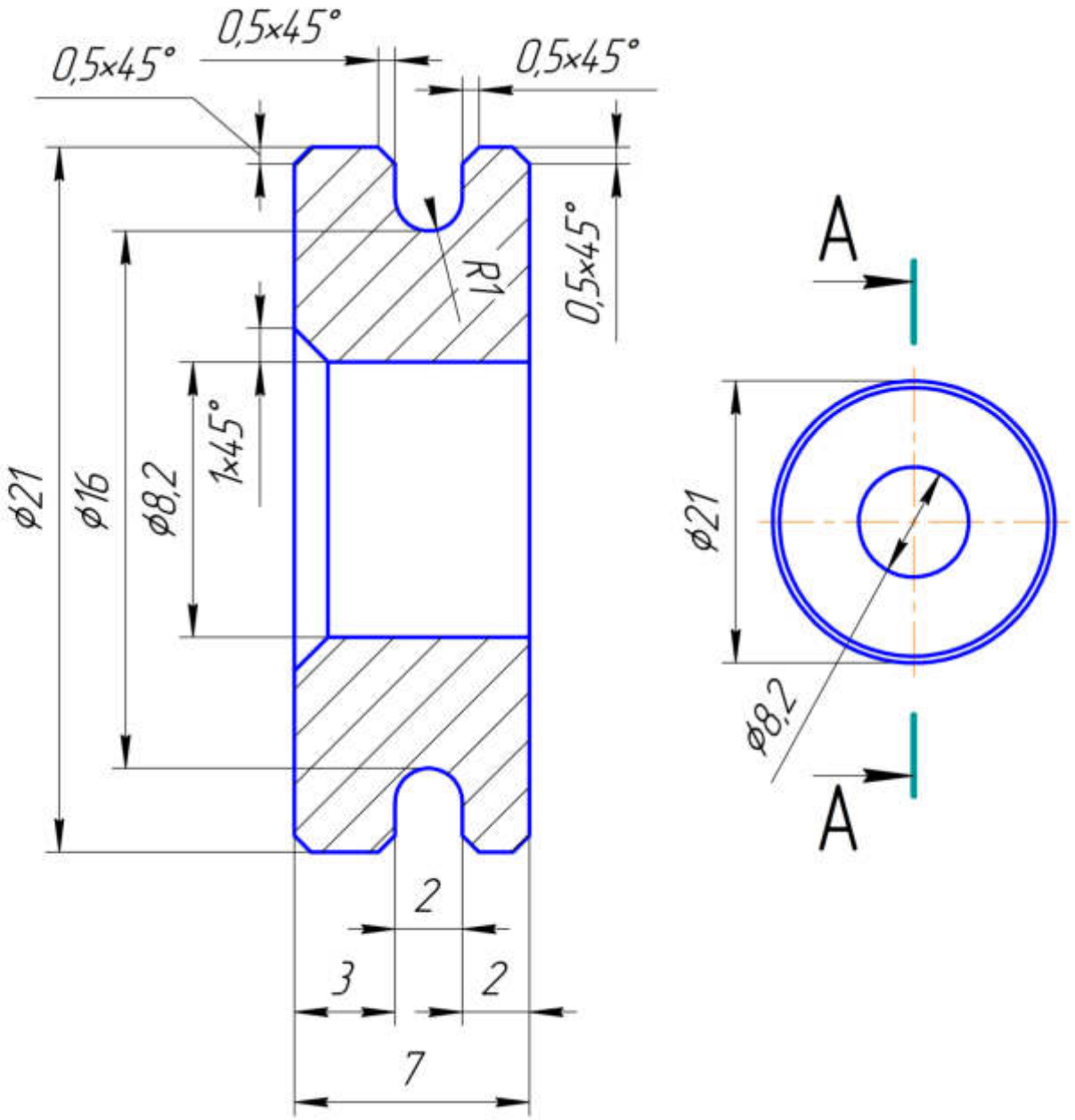

Перв. примен.

Справ. №

Подп. и дата

Инв. № дубл.

Взам. инв. №

Подп. и дата

Инв. № подл.

Изм.	Лист	№ докум.	Подп.	Дата
Разраб.		Коняев А.В.		
Пров.				
Т.контр.				
Н.контр.				
Утв.				

ПиР-062

Ролик 16

Лит.	Масса	Масштаб
	0,01	2:1

Лист	Листов 1

AISI 316

ПиР-ПАК

Копировал

Формат А4

ПиР-052

Ra 6,3

А–А(4:1)

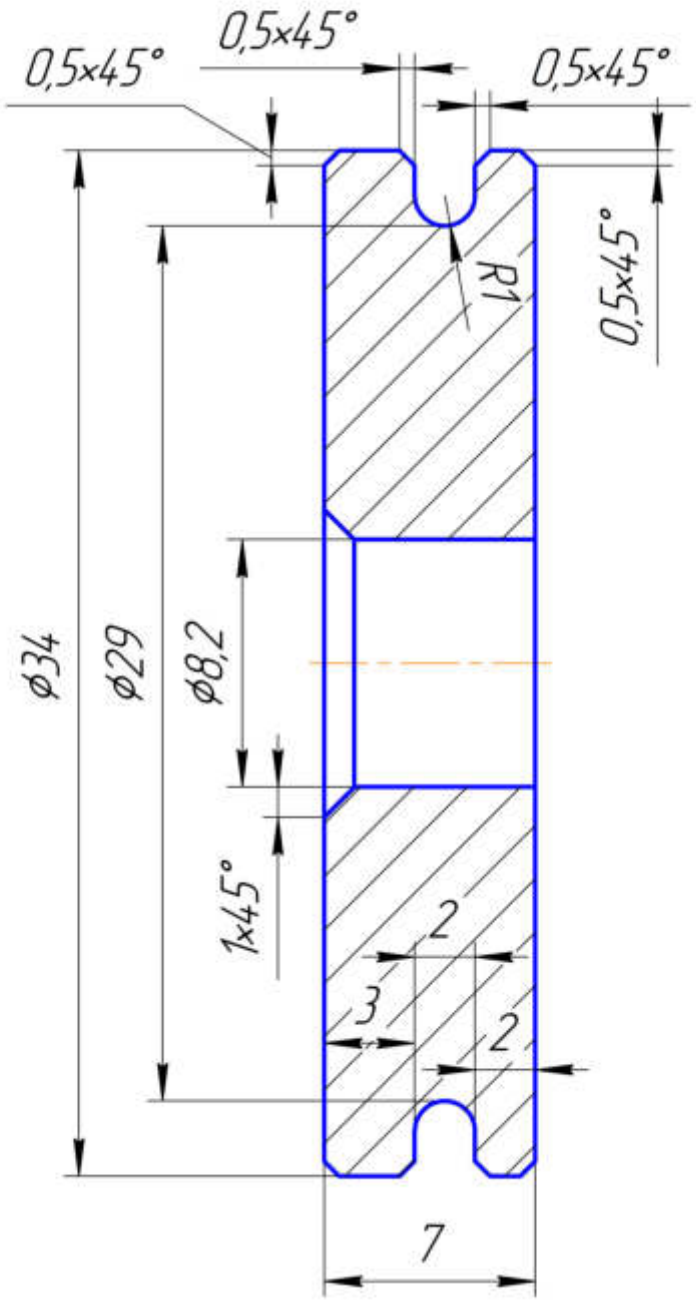

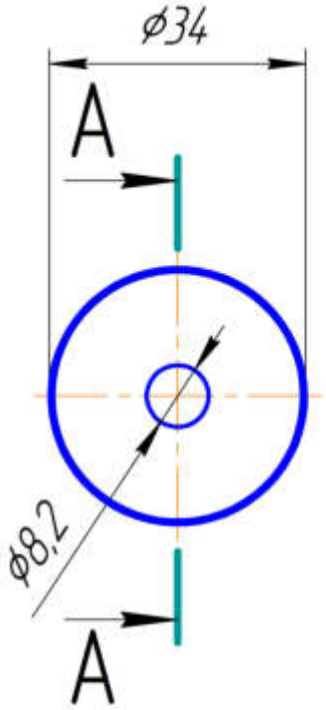

Изм.	Лист	№ докум.	Подп.	Дата
Разраб.		Коняев А.В.		
Пров.				
Т.контр.				
Н.контр.				
Утв.				

ПиР-052

Ролик 29

Лит.	Масса	Масштаб
	0,04	1:1
Лист	Листов 1	

AISI 316

ПиР-ПАК

Копировал

Формат А4

Перв. примен.

Справ. №

Подп. и дата

Инв. № дубл.

Взам. инв. №

Подп. и дата

Инв. № подл.

ПиР-061

Ra 6,3

А–А(4:1)

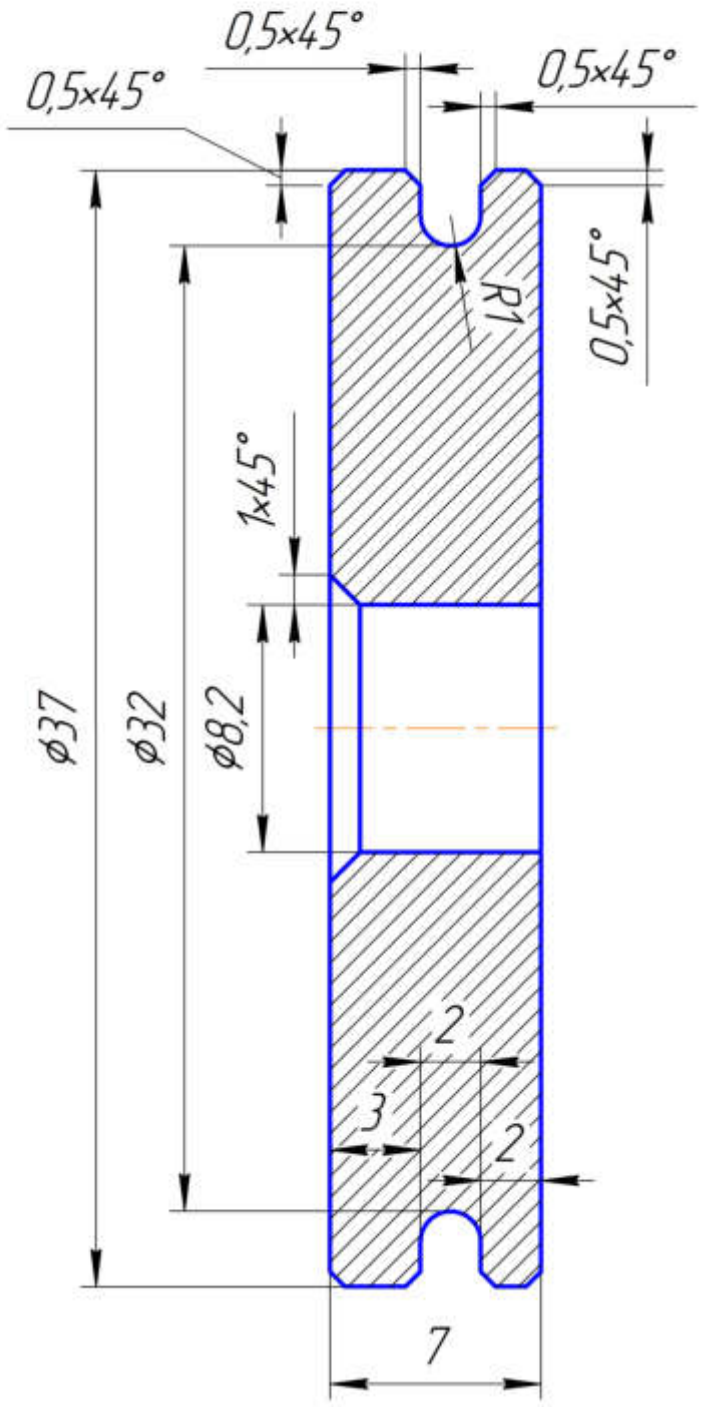

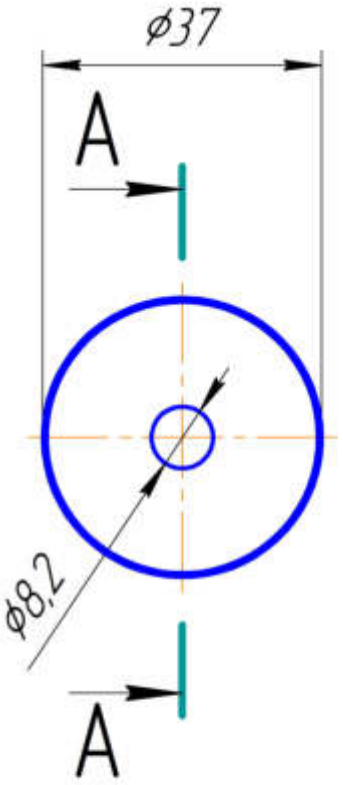

Перв. примен.

Справ. №

Подп. и дата

Инв. № дубл.

Взам. инв. №

Подп. и дата

Инв. № подл.

Изм.	Лист	№ докум.	Подп.	Дата
Разраб.		Коняев А.В.		
Пров.				
Т.контр.				
Н.контр.				
Утв.				

ПиР-061

Ролик 32

Лит.	Масса	Масштаб
	0,05	1:1

Лист | Листов 1

AISI 316

ПиР-ПАК

Копировал

Формат А4

ПиР-048

Ra 12,5

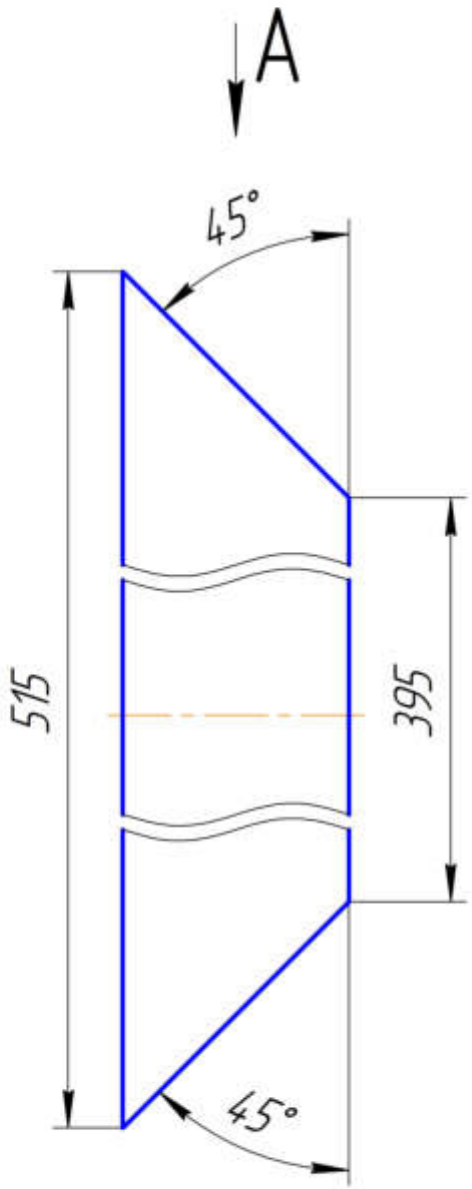

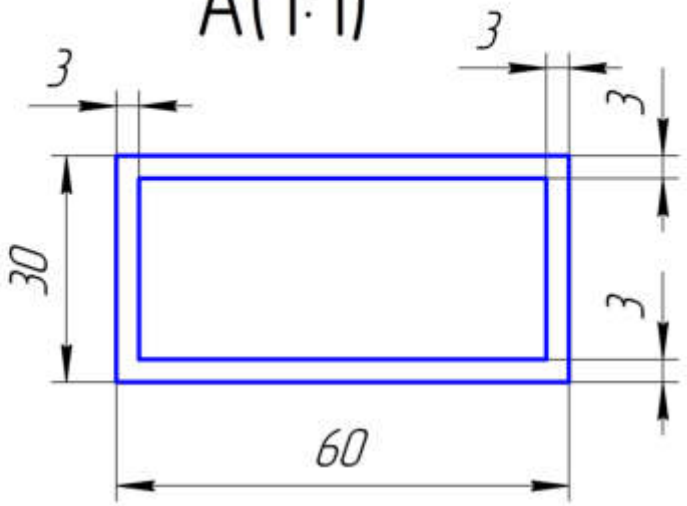

Перв. примен.

Справ. №

Подп. и дата

Инв. № дубл.

Взам. инв. №

Подп. и дата

Инв. № подл.

Изм.	Лист	№ докум.	Подп.	Дата
Разраб.		Коняев А.В.		
Пров.				
Т.контр.				
Н.контр.				
Утв.				

ПиР-048

Труба1

Лит.	Масса	Масштаб
	1,79	1:2
Лист	Листов 1	

Труба 60*30*3 AISI 316

ПиР-ПАК

Копировал

Формат А4

ПиР-050

Ra 12,5

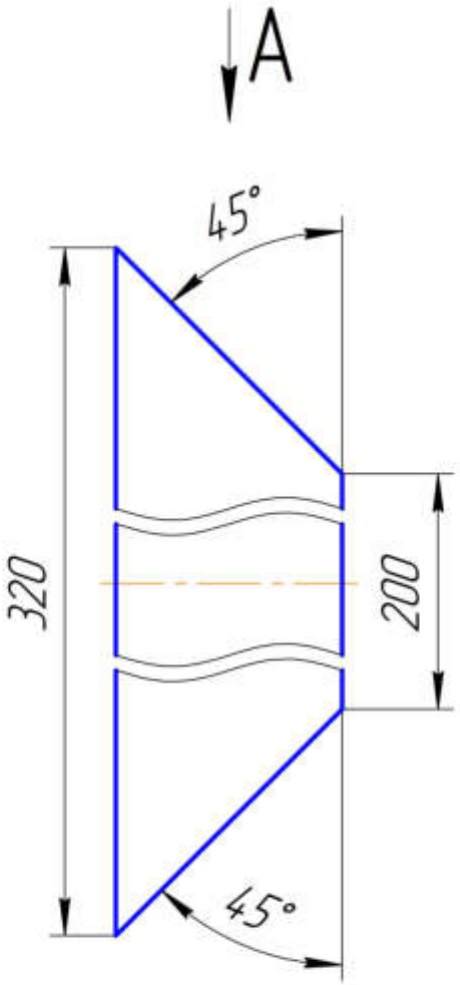

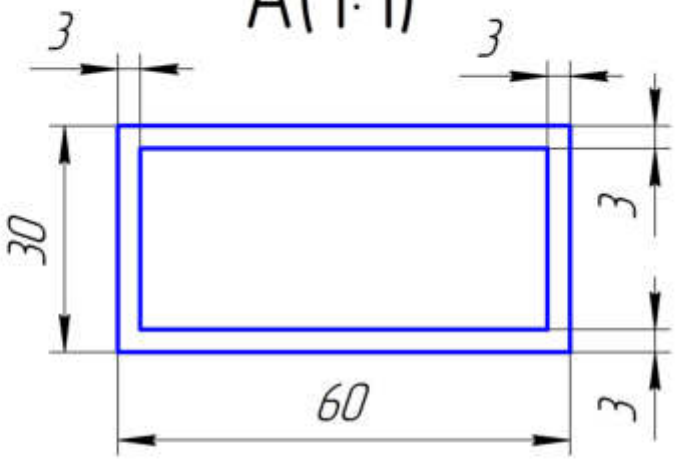

Изм.	Лист	№ докум.	Подп.	Дата
Разраб.		Коняев А.В.		
Пров.				
Т.контр.				
Н.контр.				
Утв.				

ПиР-050

Труба 2

Лит.	Масса	Масштаб
	1,02	1:2
Лист	Листов 1	

Труба 60*30*3 AISI 316

ПиР-ПАК

Копировал

Формат А4

Перв. примен.

Справ. №

Подп. и дата

Инв. № дубл.

Взам. инв. №

Подп. и дата

Инв. № подл.

990-ДПИ

Ra 6,3

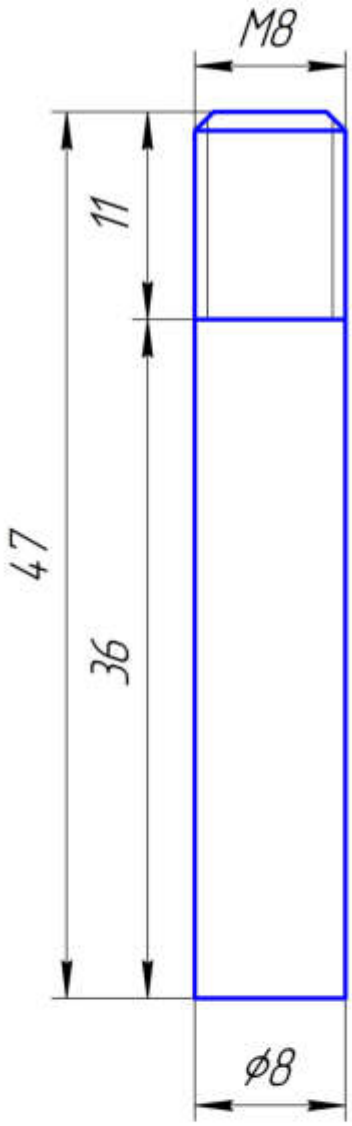

Перв. примен.

Справ. №

Подп. и дата

Инв. № дубл.

Взам. инв. №

Подп. и дата

Инв. № подл.

Изм.	Лист	№ докум.	Подп.	Дата
Разраб.		Коняев А.В.		
Пров.				
Т.контр.				
Н.контр.				
Утв.				

ПиР-066

Шпилька М8

Лит.	Масса	Масштаб
	0,02	2,5:1

Лист | Листов 1

AISI 316

ПиР-ПАК

Копировал

Формат А4